- Power Led -

100 W

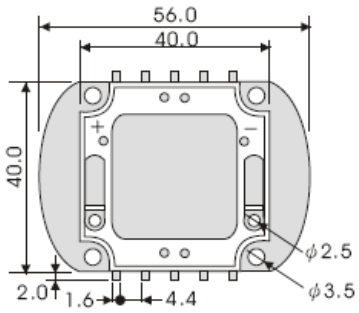

	Colore	λ p	λ d	Vf (tip.)	lm
	Verde	520	525	35	6200
	Giallo	595	590	23	4300
	Rosso	635	625	23	4500
	Blu	462	465	35	2600
	Bianco	ghiaccio	8000°K	35	6500
	Bianco	puro	6000°K	35	6500
	Bianco	naturale	4000°K	35	6350
	Bianco	caldo	3300°K	35	5850

I dati sono indicativi e si riferiscono alle seguenti condizioni: If = 2.8 A @ Ta = 25°C
soggetti a variazione senza preavviso

Caratteristiche:

- Angolo di emissione 2θ½ 120 gradi
- Indice resa cromatica[1] CRI 85
- Resistenza termica JC Rθ 0.5 C/W

Applicazioni tipiche

- illuminazione dettagli architettonici
- lampade portatili
- luci di lettura
- applicazioni medicali
- retroilluminazione
- fari di segnalazione
- decorazione

1 bianco

ANT Elettronica S.r.l. Via C. Colombo 5/c 20094 CORSICO (MI)